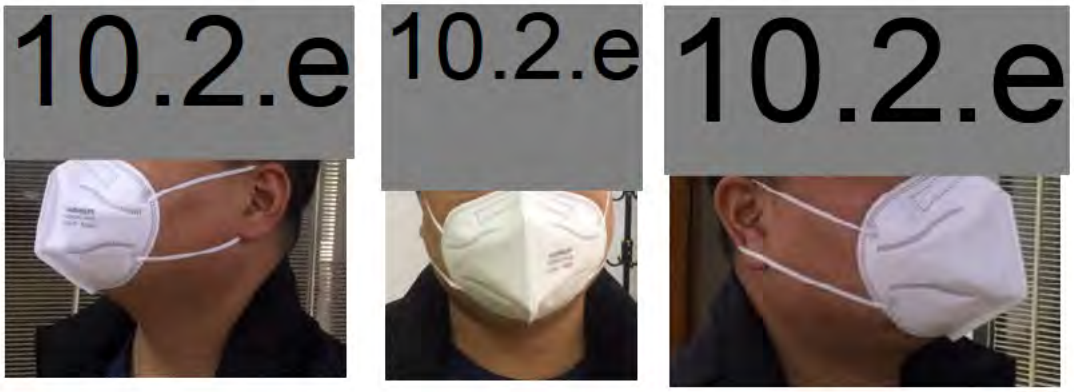
10.2.e
10.2.e
10.2.e

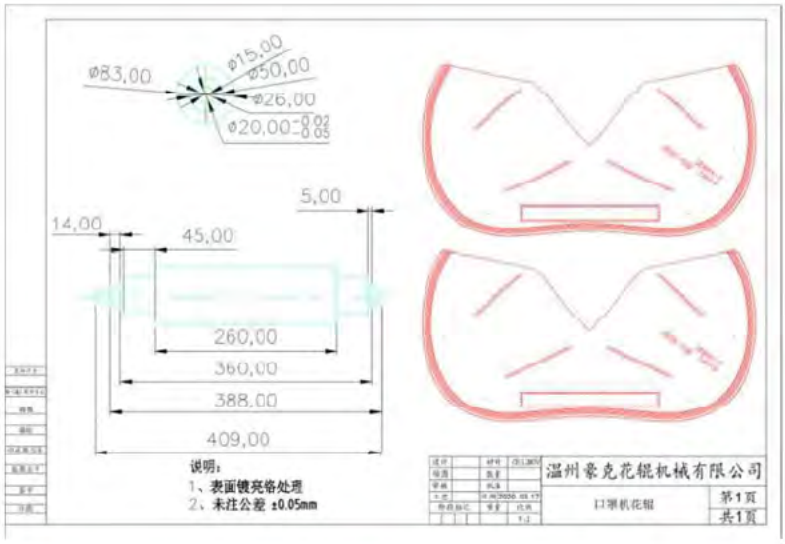
ø83.00
ø15.00
ø50.00
ø26.00
ø20.00
5.00
14.00
45.00
260.00
360.00
388.00
409.00
说明：
1、表面镀亮铬处理
2、未注公差 ±0.05mm
温州豪克花辊机械有限公司
口罩机花辊
第1页
共1页

290
73
205
12
48
35
17.5
170
17.5
43
7.575
154.849
7.575
16.5
16.5
13.575
142.849
126.778

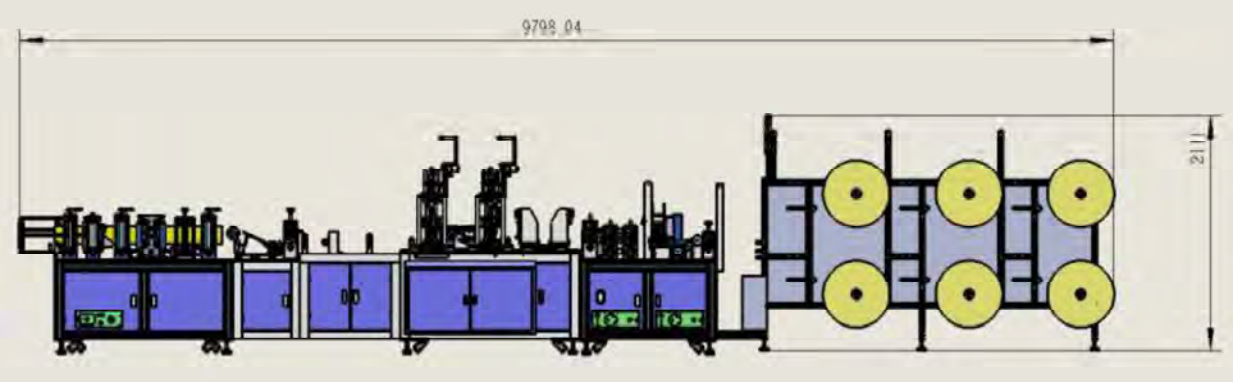
9798.04
2111

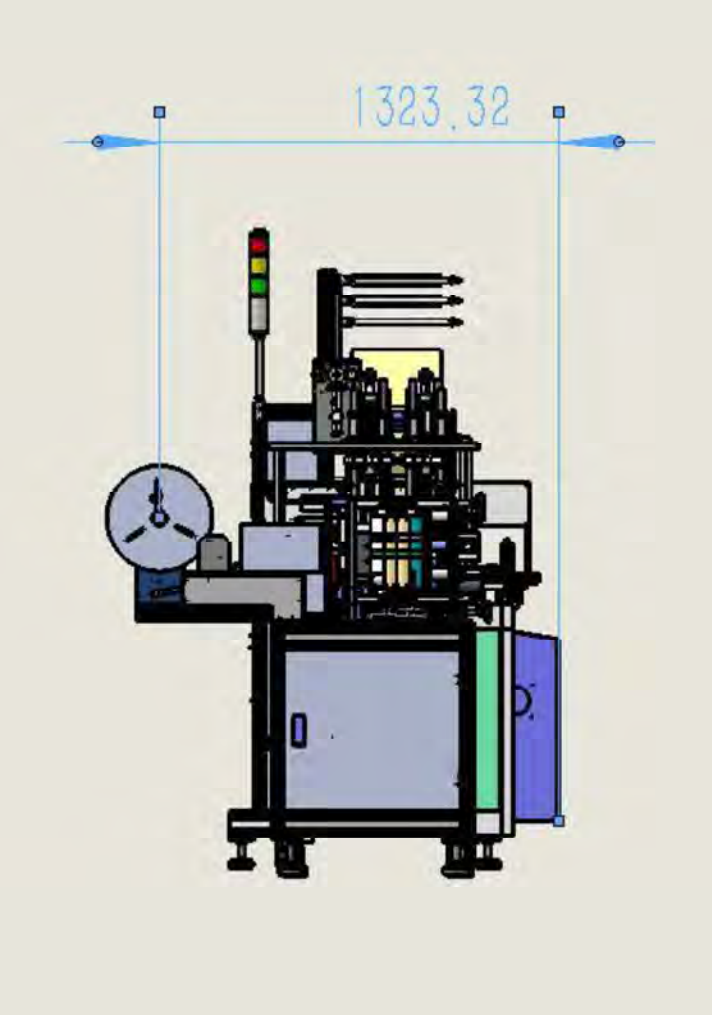
1323.32